smartexperience

Conector RJ45 macho HQ Cat6 sin guía-hilos

Modelo		**CMR-045**
Ref.		**8252**
Resistencia aislamiento		> 500 mΩ
Resistencia de contacto		< 2 mΩ
Intensidad Ratio		2 Amp
Resistencia voltaje		1000 V DC/min, <0.5 A
Voltaje nominal		250 V AC max
Contacto a tierra		No
Carcasa	Material	Policarbonato
	Carcasa no balanceada	Bronce y Níquel
	Color	Transparente
	Guía hilos	No
Contactos	Material	Fósforo y bronce
	Recubrimiento	50µ flash oro
	N° dientes/pin	2
	Grosor de pin	0,35 ±0.05 mm
	Par trenzado aceptado	23 AWG
Resistencia a la tracción		7,7 Kg
Número de conexiones		< 200 veces
Temperatura de funcionamiento		-40 °C ... +80 °C

- RJ45 macho Cat6 UTP 23 AWG
- Conector RJ45 que cubre las necesidades segun categoría de cable Cat6 y construcciones UTP
- Contactos flash-oro de 50µ que además de asegurar un alto nivel de reconexiones, permite realizar latigillos que superan la prueba de "channel link".

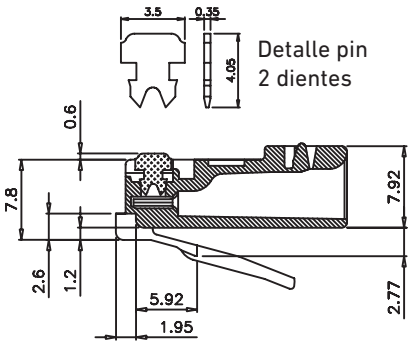

IKUSI velatia
Pº Miramón, 170
20014 San Sebastián - SPAIN . Tel.: +34 943 44 88 00 - Fax: +34 943 44 88 20
television@ikusi.com - www.ikusi.tv